FB PROCÉDÉS

REJAS DE DESBASTE

REJAS DE DESBASTE

DISTRIBUIDORES ROTATIVOS PARA LECHOS BACTERIANOS

TORNILLOS TRANSPORTADORES & COMPACTADORES

EL ESPECIALISTA DE LAS REJAS DE DESBASTE

UNO DE LOS LÍDERES EN EL MERCADO DE LAS REJAS AUTOMÁTICAS DE DESBASTE

FB PROCÉDÉS

está especializada en el diseño, comercialización, fabricación e instalación de rejas automáticas de desbaste desde 1985.

Nuestra gama de productos – completada y optimizada a lo largo de años de experiencia –ofrece soluciones de desbaste sencillas, eficaces y fiables.

DATOS CLAVE

- **4500** Rejas de desbaste automáticas
- **30** Años de experiencia
- **500** Clientes
- **40** Países

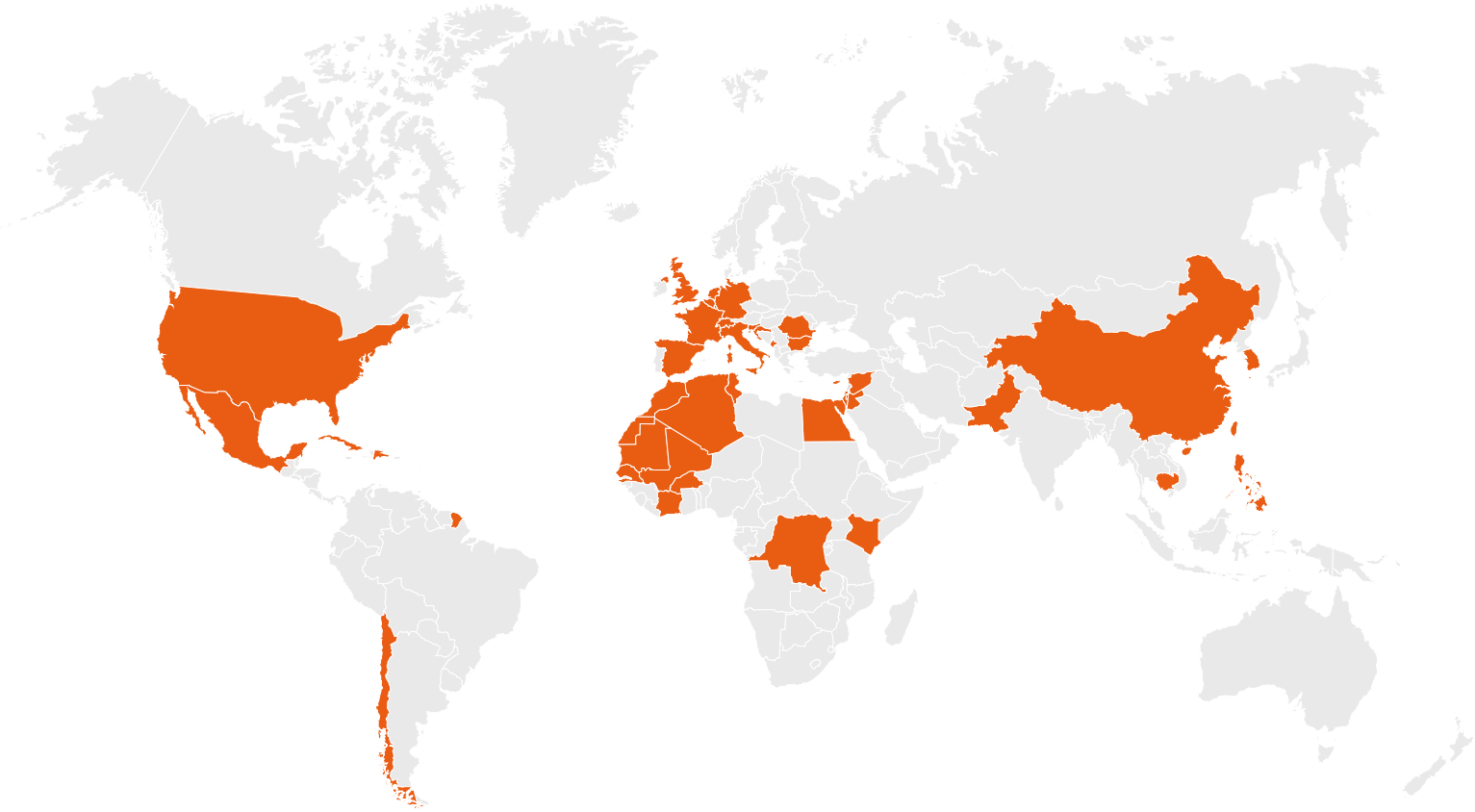

CON MÁS DE **4500 REFERENCIAS**, NUESTRA EXPERIENCIA ES VUESTRA GARANTÍA DE CONFIANZA

¿POR QUÉ ELEGIR UNA REJA AUTOMÁTICA FB PROCÉDÉS ?

SENCILLEZ

Una cuchara de desbaste de apertura y cierre gravitatorio sujetada de una cinta, un motor y dos finales de carrera para materializar los puntos alto y bajo del ciclo: la sencillez de nuestra tecnología llevada al extremo.

DISEÑO A MEDIDA

Profundidad de la reja, altura y lado de descarga de los residuos, anchura, luz de paso, material, etc. : cada reja es única.

FIABILIDAD

El diseño innovador de nuestros productos les confiere una gran fiabilidad, algo indispensable en el entorno en el que operan.

VERSATILIDAD

Se ofrecen numerosas opciones para optimizar la eficacia de la reja según su entorno operativo.

EFICACIA

Todas nuestras rejas están pensadas y dimensionadas según el contexto y las características de cada proyecto con el fin de ofrecer un desbaste óptimo.

MANTENIMIENTO CÓMODO Y ECONÓMICO

Número reducido de piezas de desgaste, de fácil acceso y situadas siempre por encima del plano de instalación. El cambio de una pieza no requiere un paro prolongado de la reja automática.

ADAPTABILIDAD

Instalación en canal, pozo o arqueta, en el exterior o en un local, en obras civiles existentes o por construir.

INSTALACIÓN SENCILLA Y RÁPIDA

Suministrada en una o varias partes, cada reja debe ser puesta a nivel y anclada a las paredes del canal o del pozo. Una jornada de montaje como mucho es suficiente en la mayoría de los casos.

LA TECNOLOGÍA DE DESBASTE ELEGIDA POR CIENTOS DE OPERADORES

SENCILLEZ
FIABILIDAD
EFICACIA

UNA TECNOLOGÍA ÚNICA

Desde 1985, y gracias a un contacto permanente con los operadores del sector, hemos ido optimizando nuestras rejas automáticas para ofrecerle hoy las mejores soluciones de desbaste.

Confiar en nosotros es elegir una tecnología aprobada y una experiencia única en el mercado.

LA REFERENCIA DEL SECTOR

Para los operadores del sector, nuestra tecnología es una auténtica referencia. Su reconocimiento es nuestra mayor recompensa. Las relaciones que hemos establecido con nuestros clientes nos permiten ofrecerles una amplia gama de rejas que responden con creces a sus expectativas.

DESBASTE GRAVITATORIO

La cuchara de cribado funciona únicamente por gravedad. El cierre y apertura de la cuchara se deben únicamente al peso y al ángulo tomado por cada pieza que compone el conjunto. Este sistema gravitatorio evita recurrir a sistemas hidráulicos o motorizados complejos y frágiles. FB Procédés es la única empresa que ofrece este sistema de funcionamiento.

DETECCIÓN POR «DISTENSIÓN DE CORREA»

Con el fin de evitar los riesgos de bloqueo en la fase de limpieza de la reja, el sistema de «distensión de correa» permite un desbaste parcial incluso en presencia de un residuo excepcional al pie de la reja. La cuchara de desbaste no necesita entonces llegar hasta el pie de la rejilla para cerrarse. Este aspecto constituye una auténtica ventaja en aguas con una importante carga de arena o piedras.

DESBASTE AGUAS ARRIBA

Independientemente del tipo de instalación (colector o pozo) y del lado de descarga de los residuos (aguas arriba o abajo), nuestras rejas automáticas limpian la reja por el lado aguas arriba, lo que supone una gran ventaja. La experiencia nos ha demostrado que el desbaste aguas abajo (o a contracorriente) no es recomendable, ya que no proporciona garantía de eficacia y fiabilidad.

¿POR QUÉ UTILIZAR CINTA EN LUGAR DE CABLES O CADENAS?

- Ningún riesgo de corrosión
- Material flexible, perfectamente resistente al enrollamiento
- Resiste a todos los agentes químicos y al hielo
- Carga de rotura muy elevada (2,5t a 12t según modelos)
- Cambio rápido (menos de 30 minutos)
- Bajo coste

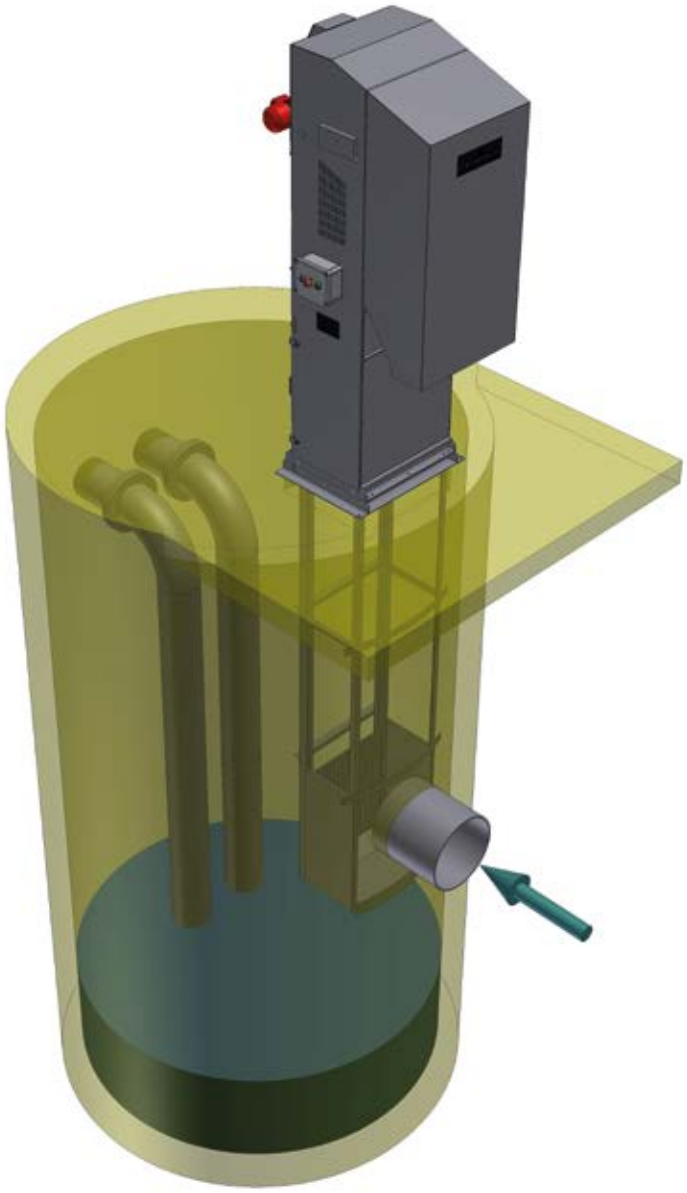

POSICIÓN VERTICAL

En un pozo, montada contra la pared vertical, la reja automática no ocupa más espacio que una cesta manual. Así no se reduce el acceso a las bombas.

En un canal, sea cual sea su profundidad, la superficie ocupada en planta longitudinal es siempre la misma: 1 metro aproximadamente. El ahorro económico que esto supone para la obra civil es significativo.

Por encima del plano de instalación, el espacio ocupado es reducido, lo que facilita la instalación de materiales diversos a su alrededor, y según los casos, permite limitar el tamaño de los locales donde se instalan.

Todas las piezas de desgaste son accesibles desde el plano de instalación.

FIABILIDAD Y LONGEVIDAD

Es difícil especificar la vida útil de una reja automática, ya que depende en gran medida de la frecuencia de funcionamiento y de la calidad del mantenimiento. Algunas llegan a funcionar 25 años.
FB Procédés ha optado siempre por la calidad: tras el montaje por técnicos experimentados, cada reja automática es controlada, ajustada y probada antes de su expedición.

BAJO CONSUMO ELÉCTRICO

Nuestra reja automática menos potente consume sólo 180 Vatios, y la más potente, para instalaciones de tamaños importantes, no consume más de 1,5kW. Esto permite limitar los costes energéticos de la explotación, así como el impacto sobre el medio ambiente.

FABRICACIÓN Y NORMAS

Todos nuestros aparatos están diseñados y fabricados en Francia y cumplen perfectamente las Normas de Conformidad europeas (carenado integral, paneles atornillados desmontables o con dispositivos rápidos de enclavamiento).

UNA TECNOLOGÍA DISEÑADA PARA FACILITAR EL TRABAJO DE LOS OPERADORES

DISEÑO A MEDIDA PARA TODAS LAS APLICACIONES

DEPURADORAS

POZOS DE HORMIGÓN

ESTACIONES DE BOMBEO

ÁREAS DE LAVADO

POZOS DE POLIÉSTER

MATADEROS

ESTACIONES DE DESCARGA

TOMAS DE AGUA

CENTROS PENITENCIARIOS

HOSPITALES

TANQUES DE TORMENTA

ÁREAS DE AUTOPISTA

AGUAS PLUVIALES

FÁBRICAS

PERFILES DE INSTALACIÓN

INSTALACIÓN EN CANAL

La reja automática se instala en el canal, perpendicularmente al efluente, con descarga de residuos aguas arriba o aguas abajo según los casos.

En una obra civil existente, en función del caudal, del perfil hidráulico y de la luz de paso, podemos ofrecer rejas automáticas menos anchas que el canal. En este caso, suministramos deflectores laterales de acero inoxidable, que compensan la diferencia de anchura entre la reja automática y el canal.

Así pues, podemos sustituir fácilmente y sin modificar la obra civil existente, rejas manuales o rejas de otros fabricantes, sea cual sea su tecnología.

INSTALACIÓN EN POZO

La reja automática se instala en el pozo, frente a la tubería de llegada del efluente, contra la pared vertical.

La reja automática no ocupa más espacio que una cesta manual y no impide la elevación de las bombas. Esta instalación es la más económica ya que evita la instalación de una arqueta específica para el desbaste aguas arriba del pozo.

En cuanto al mantenimiento, no hace falta bajar al pozo. Todas las piezas de desgaste se sitúan por encima del plano de instalación.

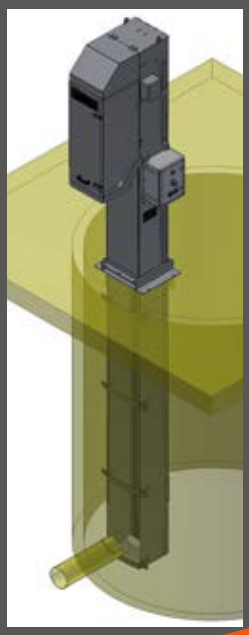

UNA GAMA COMPLETA DE REJAS AUTOMÁTICAS

	PROSTEP	SI350
Caudal máximo (m3/h)	1 000	50
Luz de paso (mm)	2 a 6	6, 10, 15 o 20
Anchura (mm)	300 a 2 000	350
Profundidad máxima (mm)	2 000	400 a 1 400
Altura total máxima (mm)	4 300	2 730
Lado de descarga	Aguas Abajo	Aguas Abajo
Inclinación	45°	15°
Material	304L o 316L	304L o 316L

SG400	NG	XG	NI13
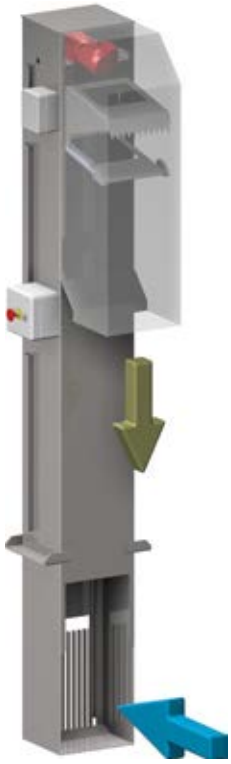			
120	6 000	20 000	25 000
3 a 30	3 a 60	3 a 60	10 a 100
400	450 a 2 000	450 a 2 000	800 a 3 000
5 500	17 000	17 000	12 000
8 000	21 000	21 000	18 000
Aguas Arriba	Aguas Arriba	Aguas Abajo	Aguas Abajo
0°	0°	0°	15°
304L o 316L	304L o 316L	304L o 316L	304L o 316L

REJA DE DESBASTE FINO TIPO ESCALERA (STEP SCREEN)

La reja de desbaste tipo escalera PROSTEP es el resultado de 30 años de experiencia en el ámbito del desbaste. Más que una reja de desbaste fino innovadora, ha sido desarrollada y diseñada para responder a las expectativas más exigentes de los usuarios.

La reja de desbaste tipo escalera PROSTEP ha sido diseñada para aportar una solución de desbaste eficaz, sólida y fiable, así como para minimizar los costes de mantenimiento y de explotación.

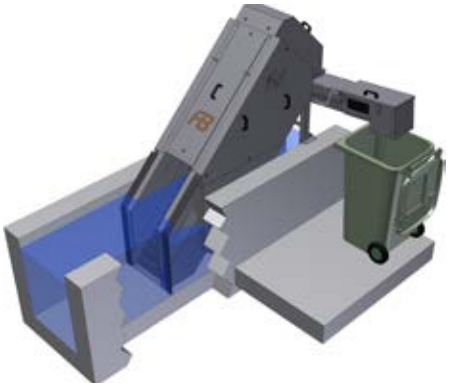

100% ACERO INOXIDABLE

Una innovación de FB Procédés: el 100 % de las piezas son de acero inoxidable, evitando el uso de los elementos de plástico, menos fiables y más caros.

MANTENIMIENTO RÁPIDO Y SENCILLO

Las piezas de desgaste son fácilmente accesibles y las hojas de la reja se pueden reemplazar de manera individual sin tener que retirar el resto de hojas.

DESBASTE ÓPTIMO

El diseño y la forma únicos de las hojas de la reja han sido desarrollados específicamente para mejorar la prensión de los residuos e impedir que estos se caigan al canal.

PERDIDAS DE CARGA REDUCIDAS

Gracias a un procedimiento exclusivo desarrollado en interno, el diseño de la reja permite reducir al máximo las pérdidas de carga.

FABRICADA A MEDIDA

Profundidad del desbaste, anchura, luz de paso, material, etc. Cada reja de desbaste está diseñada y fabricada para adaptarse perfectamente a las exigencias técnicas de cada proyecto.

LA CALIDAD FB PROCÉDÉS

La reja de desbaste PROSTEP, con un diseño innovador y fiable, se beneficia de toda la experiencia FB Procédés en el ámbito del desbaste.

LA REJA DE DESBASTE TIPO ESCALERA 100% ACERO INOXIDABLE

DISEÑO ÚNICO DE LAS HOJAS DE LA REJA
PARA **UNA EXCELENTE PRENSIÓN** DE LOS RESIDUOS

REJA AUTOMÁTICA CON ALIMENTACIÓN SOLAR

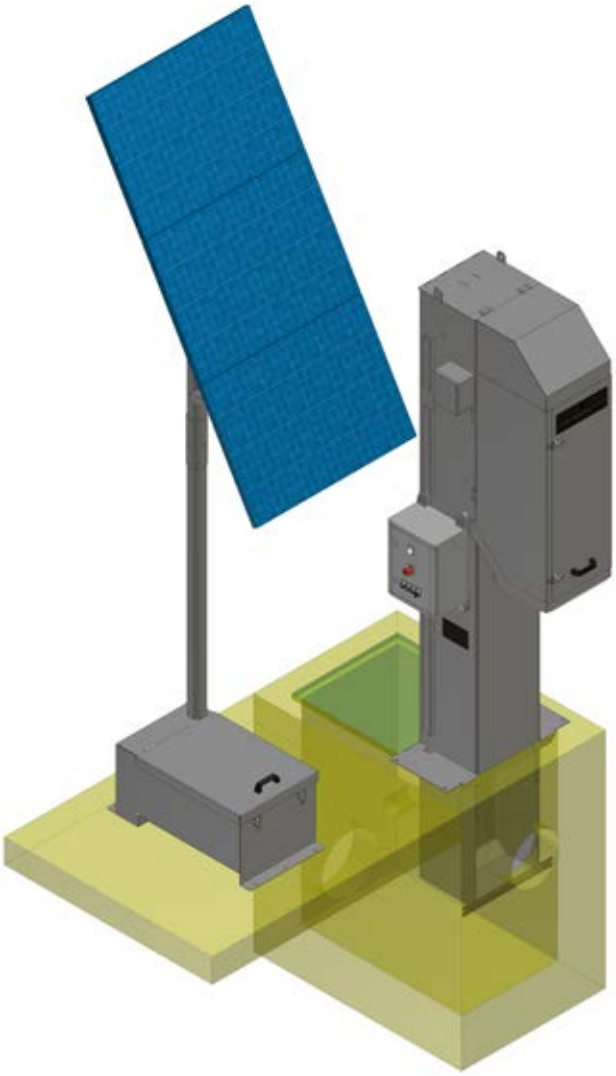

FUNCIONAMIENTO AUTÓNOMO

En instalaciones aisladas y sin alimentación eléctrica, proponemos un sistema de funcionamiento totalmente autónomo.

Este pack está dimensionado en función del lugar de instalación y de los datos de luz solar proporcionados por la Comisión Europea y establecidos para 5 años.

*Válido en la gama SI350 y SG400 de altura total máxima de 3,50 metros.

CONTENIDO DEL PACK «ALIMENTACIÓN SOLAR»

- Placas fotovoltaicas de 90 a 250W de muy alto rendimiento y resistencia, vidrio anti-amarilleo, caja de empalme IP65 y 10 años de garantía del fabricante
- Baterías de gel estancas, 12V, de 65 a 200Ah, sin mantenimiento
- Regulador de carga MPPT (Maximum Power Point Tracking). Su función es proteger las baterías contra una descarga profunda y mejorar el rendimiento de las placas
- Mástil y caja de baterías de acero inoxidable 304L

AUTONOMÍA SIN LUZ
DE 6 A 8 DÍAS

REJA DE DESBASTE CON ALIMENTACIÓN SOLAR

GAMA DE TORNILLO

Desde hace algunos años, los tornillos compactadores se han convertido en un complemento esencial de nuestra gama de rejas automáticas.

Desde 2006, año de lanzamiento de nuestra gama de tornillos, hemos pasado de fabricar 6 tornillos (al año) a más de 100 en la actualidad.

¿Por qué? Sencillamente porque contribuyen a reducir los gastos de recogida de residuos y a mejorar la higiene del almacenamiento.

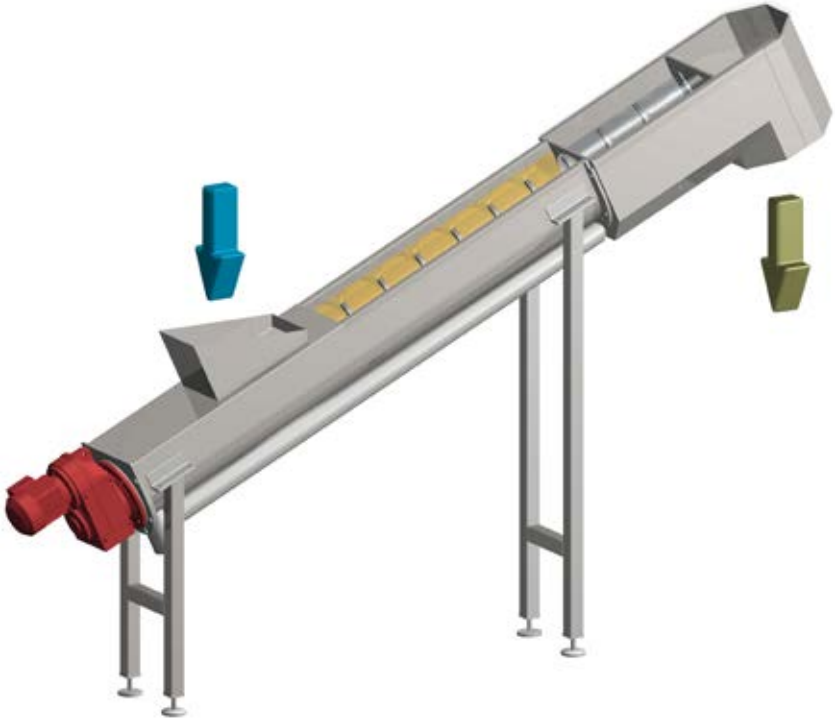

VENTAJAS DE LA COMPACTACIÓN

- Reducción del volumen de residuos (aprox. 50%) = reducción de frecuencia de recogidas
- Sequedad de los residuos (aprox. 30%)
- Ensacado automático = reducción de malos olores
- Lavado de residuos = reducción de materia orgánica en los residuos almacenados

LOS EXTRAS DE NUESTRA GAMA DE TORNILLOS

- Posible asociación con toda nuestra gama de rejas automáticas
- Diseño a medida (inclinación, longitud, dimensiones canaleta de alimentación, etc.)
- Diseño sencillo, bajo coste de explotación, fácil mantenimiento

EL COMPLEMENTO IDEAL PARA EL TRANSPORTE Y COMPACTACIÓN DE LOS RESIDUOS DE DESBASTE

FB PROCÉDÉS
SPÉCIALISTE DU DÉGRILLEUR
www.fbprocedes.com +33 2 40 25 86 77

DISTRIBUIDORES ROTATIVOS

CARACTERÍSTICAS

- Diseño sencillo y robusto = fiable y duradero
- Todo tipo de efluentes, urbanos o industriales
- Muy bajo coste de explotación
- Rodamiento fuera del agua en cualquier circunstancia
- Cambio rápido de piezas de desgaste sin desmontar el distribuidor
- Fácil acceso al engrasador o a la cámara de aceite
- Obturadores de extremo fácilmente desmontables

DATOS TÉCNICOS

Caudal máximo	5 a 5 000 m3/h
Envergadura	2 a 50 metros
Tipo de caudal	Fijo o variable
Número de brazos	2 a 8
Alimentación	Por abajo, por arriba o ambas
Velocidad	Regulable
Accionamiento	Presión hidrostática o motorizada
Material	Acero inoxidable 304L o 316L

FB PROCÉDÉS
REJAS DE DESBASTE

www.fbprocedes.es

Cloud coworking - Carrer de Sardenya, 229 - 4a planta, 08013 Barcelona - ESPAÑA
Tel. +34 665 736 685 - contact@fbprocedes.es